ՀԻՄՆԱԿԱՆ ՁԿ ԼՐԱԿԱԶՄԻ ԱՇԽԱՏԱՆՔԱՅԻՆ ԳԾԱԳՐԵՐԻ ԱՄՓՈՓԱԳԻՐ

ԹԵՐԹ	ԱՆՎԱՆՈՒՄԸ	ԾԱՆՈԹՈՒԹՅՈՒՆ
1	Ընդհանուր տվյալներ	
2	Աշխատանքների ծավալներ	
3	Գլխավոր հատակագիծ, Մ 1:3000	
4	Շահառու՝ Ղարդաշյան Վալենտին, կադաստրային ծածկագիր՝ 11-039-0016-0004, հատակագիծ, Մ 1:200	
5	Շահառու՝ Ղարդաշյան Վալենտին, կադաստրային ծածկագիր՝ 11-039-0016-0004, աշխատանքների ծավալներ	
6	Շահառու՝ Սերոպյան Լյուդմիլա, կադաստրային ծածկագիր՝ 11-039-0028-0011, աշխատանքների ծավալներ	
7	Շահառու՝ Սիմոնյան Էդգար, կադաստրային ծածկագիր՝ 11-039-0010-0035, աշխատանքների ծավալներ	
8	Շահառու՝ Թամրազյան Խանում, կադաստրային ծածկագիր՝ 11-039-0007-0001, աշխատանքների ծավալներ	
9	Շահառու՝ Վարդանյան Անահիտ, կադաստրային ծածկագիր՝ 11-039-0022-0001, աշխատանքների ծավալներ	
10	Շահառու՝ Նազարյան Անդրանիկ, կադաստրային ծածկագիր՝ 11-039-0014-0002, աշխատանքների ծավալներ	
11	Շահառու՝ Աղասարյան Աղասի, կադաստրային ծածկագիր՝ 11-039-0022-0015, աշխատանքների ծավալներ	
12	Շահառու՝ Շահինյան Մանե, կադաստրային ծածկագիր՝ 11-039-0019-0035, աշխատանքների ծավալներ	
13	Շահառու՝ Շահինյան Կորյուն, կադաստրային ծածկագիր՝ 11-039-0007-0004, աշխատանքների ծավալներ	
14	Շահառու՝ Սիմոնյան Մխիթար, կադաստրային ծածկագիր՝ 11-039-0007-0007, աշխատանքների ծավալներ	
15	1000 լ տարողությամբ ջրի բաքի և 100 լ տարողությամբ պարարտանյութի բաքի սխեմատիկ հատակագիծ, կտրվածք	
16	2000 լ տարողությամբ ջրի բաքի և 100 լ տարողությամբ պարարտանյութի բաքի սխեմատիկ հատակագիծ, կտրվածք	
17	Ջրի և պարարտանյութի բաքերի հենարաններ, մասնագիր	

ԲԱՑԱՏՐԱԳԻՐ

ՀՀ Տավուշի մարզի, Իջևան համայնքի, Կիրանց գյուղի թվով 10 հողատարածքում նախատեսվում է իրականացնել այգեհիմնում և կաթիլային ոռոգում:

Ծառատունկը նախատեսվում է իրականացնել 2.5մ հեռավորությամբ շարքերով: Կաթիլային ոռոգման համակարգում նախատեսվում է տեղադրել 1000լ տարողությամբ ջրի բաքեր մինչև 250 մ^2 հողատարաքներում և 2000լ տարողությամբ ջրի բաքեր 250 մ^2-ից ավել հողատարաքներում, ինչպես նաև 100լ տարողությամբ պարարտանյութի բաքեր մետաղական հենարանների վրա: Ջրի մուտքագծերը նախատեսվում են de32(Pe) տրամագծի պոլիէթիլենե խողովակներից, կոլեկտորը՝ de63(Pe) տրամագծի պոլիէթիլենե խողովակներից, իսկ բաժանարարները՝ de20(Pe) տրամագծի պոլիէթիլենե խողովակներից, որոնց վրա տեղադրվում են կաթոցիկներ՝ 2 հատ յուրաքանչյուր ծառի մոտ:

Պատվիրատու՝ Իջևանի համայնքապետարան Ծածկագիր՝ ՀՀ ՏՄԻՀ-ԳՀԾՁԲ-25/29			Տնամերձ հողամասերում այգեհիմնման և ոռոգման արդիական համակարգերի ներդրման ծրագրի ծախսերի գնահատման և նախագծման ծառայություններ			2025
Գիպ	Ա. Միքայելյան		Կիրանց: Ոռոգման համակարգ	Փուլ	Թերթ	Թերթեր
Նախագծեց	Ա. Մարտիրոսյան			ԱՆ	1	17
			Ընդհանուր տվյալներ	«ՄԱԼԿ» ՍՊԸ		

ԻՆՔՆԱՀՈՍ ՈՌՈԳՄԱՆ ՀԱՄԱԿԱՐԳԵՐԻ ԱՇԽԱՏԱՆՔՆԵՐԻ ԾԱՎԱԼՆԵՐ

N	Անվանում	Չափման միավոր	Քանակը	Ծանոթություն
1	2	3	4	5
1	Հողատարածքի հարթեցում, աղբի, փայտանյութերի, կոճղերի և 15սմ-ից մեծ քարերի հեռացում	մ^2	5100.0	
2	Հողամասի տեղածևում ըստ տնկանյութի քանակի և տնկման սխեմայի	տեղ	789	
3	Ծառատունկ (հոն) / (նուռ)	հատ	399/390	
4	Հողախոռնուրդի պատրաստում (1 բաժին պարարտանյութ, 1 բաժին շլաք, 1 բաժին բուսահող)	մ^3	78.90	
5	Պոլիէթիլենե բաք, V=2000լ / V=1000լ	հատ	8 / 2	
6	Պոլիէթիլենե բաք պարարտանյութի համար, V=100լ	հատ	10	
7	Պոլիէթիլենե խողովակներ, de63(Pe)	գծմ	200.0	
8	Պոլիէթիլենե խողովակներ, de32(Pe)	գծմ	46.0	
9	Պոլիէթիլենե խողովակներ, de20(Pe)	գծմ	2030.0	
10	Պոլիէթիլենե փական, D=25մմ	հատ	10	
11	Պոլիէթիլենե փական, D=15մմ	հատ	96	
12	Սկավառակային ֆիլտր, D=25մմ	հատ	10	
13	Պոլիէթիլենե խողովակների միացում խամութային անցումով, de63xDN15 / de32xDN15	հատ	82 / 4	
14	Պոլիէթիլենե կցամաս, de20xDN15	հատ	86	
15	Պոլիէթիլենե եռաբաշխիչ de63xde32(Pe)	հատ	11	
16	Պոլիէթիլենե եռաբաշխիչ de63xde20(Pe)	հատ	10	
17	Պոլիէթիլենե խցափակիչ de63(Pe) / de32(Pe)	հատ	20 / 1	
18	Պոլիէթիլենե խցափակիչ de20(Pe)	հատ	86	
19	Պոլիէթիլենե անկյունակ de32(Pe)	հատ	11	
20	Պոլիէթիլենե անկյունակ de20(Pe)	հատ	20	
21	Ամրակ (штуцер), D=25մմ	հատ	10	
22	Ամրակ (штуцер), D=15մմ	հատ	10	
23	Կաթոցիկներ	հատ	1578	
24	Էլեկտրական սրսկիչ, մարտկոցով, 20 լ տարողության	հատ	10	
25	Փոսորակի մշակում III կարգի գրունտներում ձեռքով և հարթեցում տեղում	մ^3	8.20	
26	Հիմքերի իրականացում B15 դասի բետոնով	մ^3	8.20	
27	Մետաղական կոնստրուկցիաներ	կգ	900.0	
28	Մետաղական կոնստրուկցիաների երկշերտ յուղաներկում	մ^2	40.0	
29	Համակարգի փորձարկում	գծմ	2276.0	

ՋՐԱԳԾԵՐԻ ԱՇԽԱՏԱՆՔՆԵՐԻ ԾԱՎԱԼՆԵՐ

N	Անվանում	Չափման միավոր	Քանակը	Ծանոթություն
1	2	3	4	5
1	Խրամուղու մշակում IV կարգի գրունտներում ձեռքով, կողալիցքով	մ^3	264.50	
2	Ավազի նախապատրաստական շերտի իրականացում	մ^3	18.50	
3	Ավազի պաշտպանիչ շերտի իրականացում	մ^3	46.50	
4	Խրամուղու ետլիցք, կողալիցքի մշակված գրունտներից, տոփանումով	մ^3	168.50	
5	Ավելցուկային գրունտի հարթեցում տեղում	մ^3	96.0	
6	Պոլիէթիլենե խողովակներ, de32(Pe)	գծմ	279.0	
7	Պոլիէթիլենե խողովակներ, de20(Pe)	գծմ	20.0	
8	Պոլիէթիլենե փական, D=25մմ	հատ	10	
9	Պոլիէթիլենե փական, D=15մմ	հատ	10	
10	Միացում գոյություն ունեցող ջրագծին	տեղ	10	
11	Պոլիէթիլենե եռաբաշխիչ de32xde20(Pe)	հատ	10	
12	Պոլիէթիլենե անկյունակ de32(Pe)	հատ	20	
13	Պոլիէթիլենե անկյունակ de20(Pe)	հատ	10	
14	Ամրակ (штуцер), D=25մմ	հատ	10	
15	Ամրակ (штуцер), D=15մմ	հատ	10	
16	Համակարգի փորձարկում	գծմ	299.0	

Պատվիրատու՝ Իջևանի համայնքապետարան Ծածկագիր՝ ՀՀ ՏՄԻՀ-ԳՀԾՁԲ-25/29			Տնամերձ հողամասերում այգեհիմնման և ոռոգման արդիական համակարգերի ներդրման ծրագրի ծախսերի գնահատման և նախագծման ծառայություններ			2025
Գիպ	Ա. Միքայելյան		Կիրանց: Ոռոգման համակարգ	Փուլ	Թերթ	Թերթեր
Նախագծեց	Ա. Մարտիրոսյան			ԱՆ	2	17
			Աշխատանքների ծավալներ	«ՄԱԼԿ» ՍՊԸ		

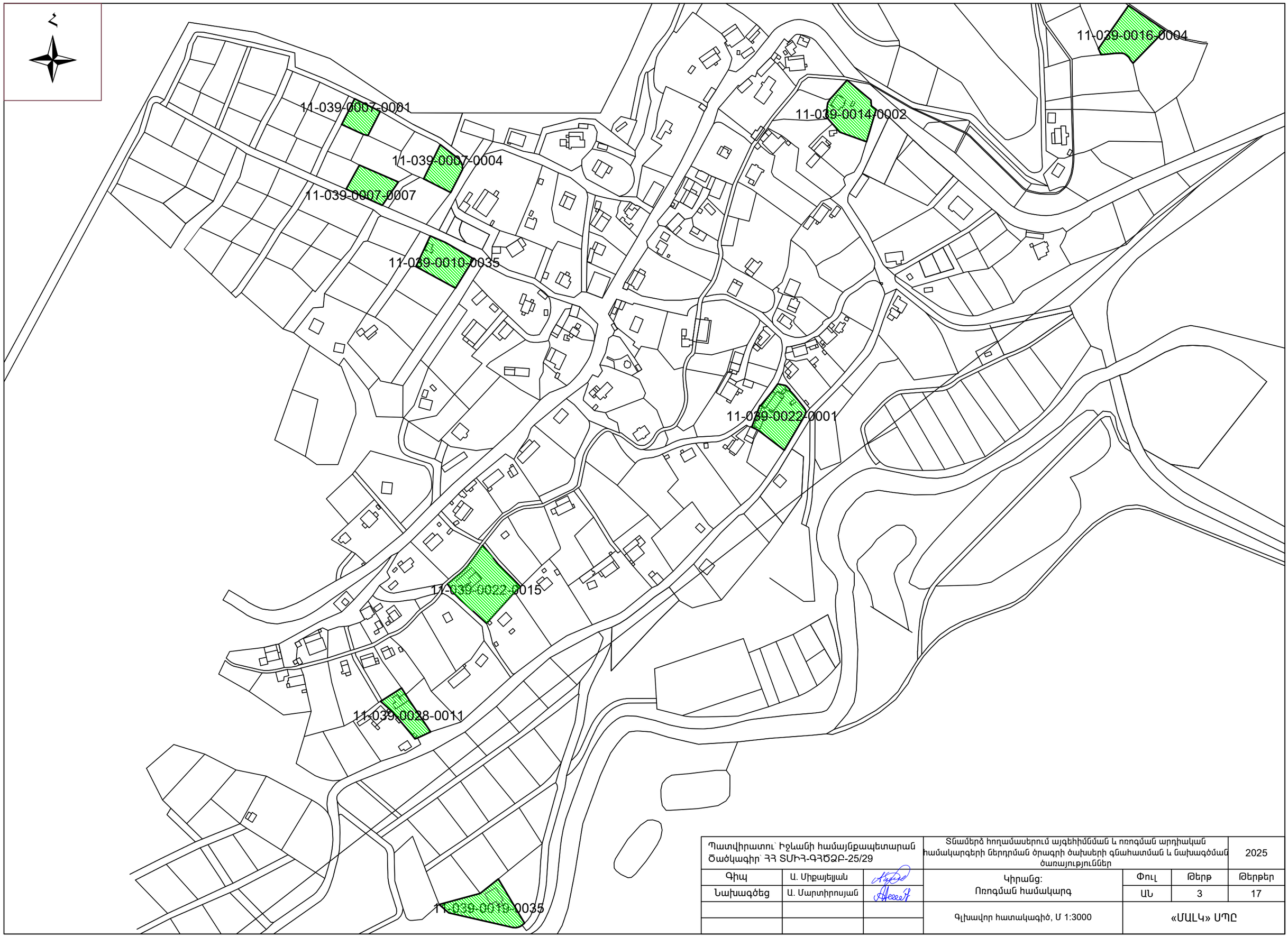

Պատվիրատու՝ Իջևանի համայնքապետարան Ծածկագիր՝ ՀՀ ՏՄԻՀ-ԳՀԾՁԲ-25/29			Տնամերձ հողամասերում այգեհիմնման և ոռոգման արդիական համակարգերի ներդրման ծրագրի ծախսերի գնահատման և նախագծման ծառայություններ			2025
Գիպ	Ա. Միքայելյան		Կիրանց: Ոռոգման համակարգ	Փուլ	Թերթ	Թերթեր
Նախագծեց	Ա. Մարտիրոսյան			ԱՆ	3	17
			Գլխավոր հատակագիծ, Մ 1:3000	«ՄԱԼԿ» ՍՊԸ		

Հ

Պոլիէթիլենե բաք պարարտանյութի համար՝ V=100լ

Պոլիէթիլենե բաք՝ V=2000լ

Խցափակիչ de63(Pe)

Պոլիէթիլենե խողովակ de20

Նախատեսվող այգի, 0.10հա

Պոլիէթիլենե փական D=15մմ, խամութային անցում de63xDN15, կցամաս de20xDN15

Կաթոցիկներ

Կոլեկտոր՝ de63(Pe), L=32մ

Միացում գոյություն ունեցող ջրագծին

Ջրի մուտքագիծ՝ de32(Pe), L=58մ

Խցափակիչ de63(Pe)

2.5մ

11-039-0016-0004

Կաթոցիկներ

Խցափակիչ de20(Pe)

Պոլիէթիլենե խողովակ de20

Ջրագծի խրամուղու լայնական կտրվածք՝ L=55.0մ

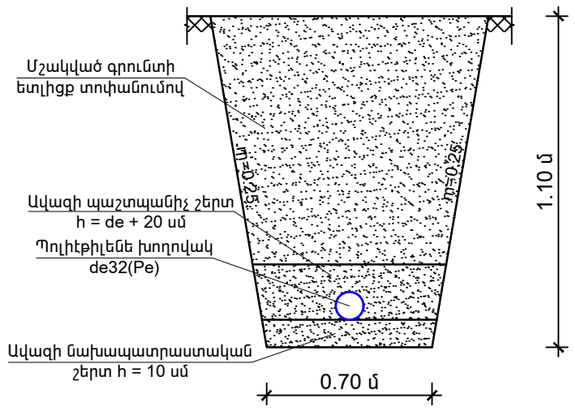

ՊԱՅՄԱՆԱԿԱՆ ՆՇԱՆՆԵՐ

Նախագծվող ջրագիծ

Նախագծվող ոռոգման ցանց

Պատվիրատու՝ Իջևանի համայնքապետարան Ծածկագիր՝ ՀՀ ՏՄԻՀ-ԳՀԾՁԲ-25/29			Տնամերձ հողամասերում այգեհիմնման և ոռոգման արդիական համակարգերի ներդրման ծրագրի ծախսերի գնահատման և նախագծման ծառայություններ			2025
Գիպ	Ա. Միքայելյան		Կիրանց: Ոռոգման համակարգ	Փուլ	Թերթ	Թերթեր
Նախագծեց	Ա. Մարտիրոսյան			ԱՆ	4	17
			Տիպարային հատակագիծ, Մ 1:200	«ՄԱԼԿ» ՍՊԸ		

ԻՆՔՆԱՀՈՍ ՈՌՈԳՄԱՆ ՀԱՄԱԿԱՐԳԻ ԱՇԽԱՏԱՆՔՆԵՐԻ ԾԱՎԱԼՆԵՐ

N	Անվանում	Չափման միավոր	Քանակը	Ծանոթություն
1	2	3	4	5
1	Հողատարածքի հարթեցում, աղբի, փայտանյութերի, կոճղերի և 15սմ-ից մեծ քարերի հեռացում	մ^2	1000.0	
2	Հողամասի տեղածևում ըստ տնկանյութի քանակի և տնկման սխեմայի	տեղ	156	
3	Ծառատունկ (հոն)	հատ	156	
4	Հողախոռնուրդի պատրաստում (1 բաժին պարարտանյութ, 1 բաժին շլաք, 1 բաժին բուսահող)	մ^3	15.60	
5	Պոլիէթիլենե բաք, V=2000լ	հատ	1	
6	Պոլիէթիլենե բաք պարարտանյութի համար, V=100լ	հատ	1	
7	Պոլիէթիլենե խողովակներ, de63(Pe)	գծմ	32.0	
8	Պոլիէթիլենե խողովակներ, de32(Pe)	գծմ	2.0	
9	Պոլիէթիլենե խողովակներ, de20(Pe)	գծմ	405.0	
10	Պոլիէթիլենե փական, D=25մմ	հատ	1	
11	Պոլիէթիլենե փական, D=15մմ	հատ	14	
12	Սկավառակային ֆիլտր, D=25մմ	հատ	1	
13	Պոլիէթիլենե խողովակների միացում խամութային անցումով, de63xDN15	հատ	13	
14	Պոլիէթիլենե կցամաս, de20xDN15	հատ	13	
15	Պոլիէթիլենե եռաբաշխիչ de63xde32(Pe)	հատ	1	
16	Պոլիէթիլենե եռաբաշխիչ de63xde20(Pe)	հատ	1	
17	Պոլիէթիլենե խցափակիչ de63(Pe)	հատ	2	
18	Պոլիէթիլենե խցափակիչ de20(Pe)	հատ	13	
19	Պոլիէթիլենե անկյունակ de32(Pe)	հատ	1	
20	Պոլիէթիլենե անկյունակ de20(Pe)	հատ	2	
21	Ամրակ (штуцер), D=25մմ	հատ	1	
22	Ամրակ (штуцер), D=15մմ	հատ	1	
23	Կաթոցիկներ	հատ	312	
24	Էլեկտրական սրսկիչ, մարտկոցով, 20 լ տարողության	հատ	1	
25	Փոսորակի մշակում III կարգի գրունտներում ձեռքով և հարթեցում տեղում	մ^3	0.82	
26	Հիմքերի իրականացում B15 դասի բետոնով	մ^3	0.82	
27	Մետաղական կոնստրուկցիաներ	կգ	90.0	
28	Մետաղական կոնստրուկցիաների երկշերտ յուղաներկում	մ^2	4.0	
29	Համակարգի փորձարկում	գծմ	439.0	

ՋՐԱԳԾԻ ԱՇԽԱՏԱՆՔՆԵՐԻ ԾԱՎԱԼՆԵՐ

N	Անվանում	Չափման միավոր	Քանակը	Ծանոթություն
1	2	3	4	5
1	Խրամուղու մշակում IV կարգի գրունտներում ձեռքով, կողալիցքով	մ^3	59.0	
2	Ավազի նախապատրաստական շերտի իրականացում	մ^3	4.0	
3	Ավազի պաշտպանիչ շերտի իրականացում	մ^3	10.0	
4	Խրամուղու ետլիցք, կողալիցքի մշակված գրունտներից, տոփանումով	մ^3	14.0	
5	Ավելցուկային գրունտի հարթեցում տեղում	մ^3	45.0	
6	Պոլիէթիլենե խողովակներ, de32(Pe)	գծմ	58.0	
7	Պոլիէթիլենե խողովակներ, de20(Pe)	գծմ	2.0	
8	Պոլիէթիլենե փական, D=25մմ	հատ	1	
9	Պոլիէթիլենե փական, D=15մմ	հատ	1	
10	Միացում գոյություն ունեցող ջրագծին	տեղ	1	
11	Պոլիէթիլենե եռաբաշխիչ de32xde20(Pe)	հատ	1	
12	Պոլիէթիլենե անկյունակ de32(Pe)	հատ	2	
13	Պոլիէթիլենե անկյունակ de20(Pe)	հատ	1	
14	Ամրակ (штуцер), D=25մմ	հատ	1	
15	Ամրակ (штуцер), D=15մմ	հատ	1	
16	Համակարգի փորձարկում	գծմ	60.0	

Պատվիրատու՝ Իջևանի համայնքապետարան Ծածկագիր՝ ՀՀ ՏՄԻՀ-ԳՀԾՁԲ-25/29			Տնամերձ հողամասերում այգեհիմնման և ոռոգման արդիական համակարգերի ներդրման ծրագրի ծախսերի գնահատման և նախագծման ծառայություններ			2025
Գիպ	Ա. Միքայելյան		Կիրանց: Ոռոգման համակարգ	Փուլ	Թերթ	Թերթեր
Նախագծեց	Ա. Մարտիրոսյան			ԱՆ	5	17
			Շահառու՝ Ղարդաշյան Վալենտին, կադաստրային ծածկագիր՝ 11-039-0016-0004, աշխատանքների ծավալներ	«ՄԱԼԿ» ՍՊԸ		

ԻՆՔՆԱՀՈՍ ՈՌՈԳՄԱՆ ՀԱՄԱԿԱՐԳԻ ԱՇԽԱՏԱՆՔՆԵՐԻ ԾԱՎԱԼՆԵՐ

N	Անվանում	Չափման միավոր	Քանակը	Ծանոթություն
1	2	3	4	5
1	Հողատարածքի հարթեցում, աղբի, փայտանյութերի, կոճղերի և 15սմ-ից մեծ քարերի հեռացում	մ^2	200.0	
2	Հողամասի տեղաձևում ըստ տնկանյութի քանակի և տնկման սխեմայի	տեղ	30	
3	Ծառատունկ (նուռ)	հատ	30	
4	Հողախոռնուրդի պատրաստում (1 բաժին պարարտանյութ, 1 բաժին շլաք, 1 բաժին բուսահող)	մ^3	3.0	
5	Պոլիէթիլենե բաք, V=1000լ	հատ	1	
6	Պոլիէթիլենե բաք պարարտանյութի համար, V=100լ	հատ	1	
7	Պոլիէթիլենե խողովակներ, de63(Pe)	գծմ	12.0	
8	Պոլիէթիլենե խողովակներ, de32(Pe)	գծմ	2.0	
9	Պոլիէթիլենե խողովակներ, de20(Pe)	գծմ	72.0	
10	Պոլիէթիլենե փական, D=25մմ	հատ	1	
11	Պոլիէթիլենե փական, D=15մմ	հատ	6	
12	Սկավառակային ֆիլտր, D=25մմ	հատ	1	
13	Պոլիէթիլենե խողովակների միացում խամութային անցումով, de63xDN15	հատ	5	
14	Պոլիէթիլենե կցամաս, de20xDN15	հատ	5	
15	Պոլիէթիլենե եռաբաշխիչ de63xde32(Pe)	հատ	1	
16	Պոլիէթիլենե եռաբաշխիչ de63xde20(Pe)	հատ	1	
17	Պոլիէթիլենե խցափակիչ de63(Pe)	հատ	2	
18	Պոլիէթիլենե խցափակիչ de20(Pe)	հատ	5	
19	Պոլիէթիլենե անկյունակ de32(Pe)	հատ	1	
20	Պոլիէթիլենե անկյունակ de20(Pe)	հատ	2	
21	Ամրակ (ատյաբ), D=25մմ	հատ	1	
22	Ամրակ (ատյաբ), D=15մմ	հատ	1	
23	Կաթոցիկներ	հատ	60	
24	Էլեկտրական սրսկիչ, մարտկոցով, 20 լ տարողության	հատ	1	
25	Փոսորակի մշակում III կարգի գրունտներում ձեռքով և հարթեցում տեղում	մ^3	0.82	
26	Հիմքերի իրականացում B15 դասի բետոնով	մ^3	0.82	
27	Մետաղական կոնստրուկցիաներ	կգ	90.0	
28	Մետաղական կոնստրուկցիաների երկշերտ յուղաներկում	մ^2	4.0	
29	Համակարգի փորձարկում	գծմ	86.0	

ՋՐԱԳԾԻ ԱՇԽԱՏԱՆՔՆԵՐԻ ԾԱՎԱԼՆԵՐ

N	Անվանում	Չափման միավոր	Քանակը	Ծանոթություն
1	2	3	4	5
1	Խրամուղու մշակում IV կարգի գրունտներում ձեռքով, կողալիցքով	մ^3	15.0	
2	Ավազի նախապատրաստական շերտի իրականացում	մ^3	1.0	
3	Ավազի պաշտպանիչ շերտի իրականացում	մ^3	2.50	
4	Խրամուղու ետլիցք, կողալիցքի մշակված գրունտներից, տոփանումով	մ^3	11.50	
5	Ավելցուկային գրունտի հարթեցում տեղում	մ^3	3.50	
6	Պոլիէթիլենե խողովակներ, de32(Pe)	գծմ	17.0	
7	Պոլիէթիլենե խողովակներ, de20(Pe)	գծմ	2.0	
8	Պոլիէթիլենե փական, D=25մմ	հատ	1	
9	Պոլիէթիլենե փական, D=15մմ	հատ	1	
10	Միացում գոյություն ունեցող ջրագծին	տեղ	1	
11	Պոլիէթիլենե եռաբաշխիչ de32xde20(Pe)	հատ	1	
12	Պոլիէթիլենե անկյունակ de32(Pe)	հատ	2	
13	Պոլիէթիլենե անկյունակ de20(Pe)	հատ	1	
14	Ամրակ (ատյաբ), D=25մմ	հատ	1	
15	Ամրակ (ատյաբ), D=15մմ	հատ	1	
16	Համակարգի փորձարկում	գծմ	19.0	

Պատվիրատու՝ Իջևանի համայնքապետարան Ծածկագիր՝ ՀՀ ՏՄԻՀ-ԳՀԾՁԲ-25/29			Տնամերձ հողամասերում այգեհիմնման և ոռոգման արդիական համակարգերի ներդրման ծրագրի ծախսերի գնահատման և նախագծման ծառայություններ			2025
Գիպ	Ա. Միքայելյան		Կիրանց՝ Ոռոգման համակարգ	Փուլ	Թերթ	Թերթեր
Նախագծեց	Ա. Մարտիրոսյան			ԱՆ	6	17
			Շահառու՝ Սերոպյան Լյուդմիլա, կադաստրային ծածկագիր՝ 11-039-0028-0011, աշխատանքների ծավալներ	«ՄԱԼԿ» ՍՊԸ		

ԻՆՔՆԱՀՈՍ ՈՌՈԳՄԱՆ ՀԱՄԱԿԱՐԳԻ ԱՇԽԱՏԱՆՔՆԵՐԻ ԾԱՎԱԼՆԵՐ

N	Անվանում	Չափման միավոր	Քանակը	Ծանոթություն
1	2	3	4	5
1	Հողատարածքի հարթեցում, աղբի, փայտանյութերի, կոճղերի և 15սմ-ից մեծ քարերի հեռացում	մ^2	300.0	
2	Հողամասի տեղաձևում ըստ տնկանյութի քանակի և տնկման սխեմայի	տեղ	48	
3	Ծառատունկ (նուռ)	հատ	48	
4	Հողախոռնուրդի պատրաստում (1 բաժին պարարտանյութ, 1 բաժին շլաք, 1 բաժին բուսահող)	մ^3	4.80	
5	Պոլիէթիլենե բաք, V=2000լ	հատ	1	
6	Պոլիէթիլենե բաք պարարտանյութի համար, V=100լ	հատ	1	
7	Պոլիէթիլենե խողովակներ, de63(Pe)	գծմ	14.0	
8	Պոլիէթիլենե խողովակներ, de32(Pe)	գծմ	2.0	
9	Պոլիէթիլենե խողովակներ, de20(Pe)	գծմ	122.0	
10	Պոլիէթիլենե փական, D=25մմ	հատ	1	
11	Պոլիէթիլենե փական, D=15մմ	հատ	7	
12	Սկավառակային ֆիլտր, D=25մմ	հատ	1	
13	Պոլիէթիլենե խողովակների միացում խամուքային անցումով, de63xDN15	հատ	6	
14	Պոլիէթիլենե կցամաս, de20xDN15	հատ	6	
15	Պոլիէթիլենե եռաբաշխիչ de63xde32(Pe)	հատ	1	
16	Պոլիէթիլենե եռաբաշխիչ de63xde20(Pe)	հատ	1	
17	Պոլիէթիլենե խցափակիչ de63(Pe)	հատ	2	
18	Պոլիէթիլենե խցափակիչ de20(Pe)	հատ	6	
19	Պոլիէթիլենե անկյունակ de32(Pe)	հատ	1	
20	Պոլիէթիլենե անկյունակ de20(Pe)	հատ	2	
21	Ամրակ (ատյաբ), D=25մմ	հատ	1	
22	Ամրակ (ատյաբ), D=15մմ	հատ	1	
23	Կաթոցիկներ	հատ	96	
24	Էլեկտրական սրսկիչ, մարտկոցով, 20 լ տարողության	հատ	1	
25	Փոսորակի մշակում III կարգի գրունտներում ձեռքով և հարթեցում տեղում	մ^3	0.82	
26	Հիմքերի իրականացում B15 դասի բետոնով	մ^3	0.82	
27	Մետաղական կոնստրուկցիաներ	կգ	90.0	
28	Մետաղական կոնստրուկցիաների երկշերտ յուղաներկում	մ^2	4.0	
29	Համակարգի փորձարկում	գծմ	138.0	

ՋՐԱԳԾԻ ԱՇԽԱՏԱՆՔՆԵՐԻ ԾԱՎԱԼՆԵՐ

N	Անվանում	Չափման միավոր	Քանակը	Ծանոթություն
1	2	3	4	5
1	Խրամուղու մշակում IV կարգի գրունտներում ձեռքով, կողալիցքով	մ^3	4.50	
2	Ավազի նախապատրաստական շերտի իրականացում	մ^3	0.50	
3	Ավազի պաշտպանիչ շերտի իրականացում	մ^3	1.0	
4	Խրամուղու ետլիցք, կողալիցքի մշակված գրունտներից, տոփանումով	մ^3	3.0	
5	Ավելցուկային գրունտի հարթեցում տեղում	մ^3	1.50	
6	Պոլիէթիլենե խողովակներ, de32(Pe)	գծմ	7.0	
7	Պոլիէթիլենե խողովակներ, de20(Pe)	գծմ	2.0	
8	Պոլիէթիլենե փական, D=25մմ	հատ	1	
9	Պոլիէթիլենե փական, D=15մմ	հատ	1	
10	Միացում գոյություն ունեցող ջրագծին	տեղ	1	
11	Պոլիէթիլենե եռաբաշխիչ de32xde20(Pe)	հատ	1	
12	Պոլիէթիլենե անկյունակ de32(Pe)	հատ	2	
13	Պոլիէթիլենե անկյունակ de20(Pe)	հատ	1	
14	Ամրակ (ատյաբ), D=25մմ	հատ	1	
15	Ամրակ (ատյաբ), D=15մմ	հատ	1	
16	Համակարգի փորձարկում	գծմ	9.0	

Պատվիրատու՝ Իջևանի համայնքապետարան Ծածկագիր՝ ՀՀ ՏՄԻՀ-ԳՀԾՁԲ-25/29			Տնամերձ հողամասերում այգեհիմնման և ոռոգման արդիական համակարգերի ներդրման ծրագրի ծախսերի գնահատման և նախագծման ծառայություններ			2025
Գիպ	Ա. Միքայելյան		Կիրանց: Ոռոգման համակարգ	Փուլ	Թերթ	Թերթեր
Նախագծեց	Ա. Մարտիրոսյան			ԱՆ	7	17
			Շահառու՝ Սիմոնյան Էդգար, կադաստրային ծածկագիր՝ 11-039-0010-0035, աշխատանքների ծավալներ	«ՄԱԼԿ» ՍՊԸ		

ԻՆՔՆԱՀՈՍ ՈՌՈԳՄԱՆ ՀԱՄԱԿԱՐԳԻ ԱՇԽԱՏԱՆՔՆԵՐԻ ԾԱՎԱԼՆԵՐ

N	Անվանում	Չափման միավոր	Քանակը	Ծանոթություն
1	2	3	4	5
1	Հողատարածքի հարթեցում, աղբի, փայտանյութերի, կոճղերի և 15սմ-ից մեծ քարերի հեռացում	մ^2	200.0	
2	Հողամասի տեղածևում ըստ տնկանյութի քանակի և տնկման սխեմայի	տեղ	30	
3	Ծառատունկ (հոն)	հատ	30	
4	Հողախոռնուրդի պատրաստում (1 բաժին պարարտանյութ, 1 բաժին շլաք, 1 բաժին բուսահող)	մ^3	3.0	
5	Պոլիէթիլենե բաք, V=1000լ	հատ	1	
6	Պոլիէթիլենե բաք պարարտանյութի համար, V=100լ	հատ	1	
7	Պոլիէթիլենե խողովակներ, de63(Pe)	գծմ	14.0	
8	Պոլիէթիլենե խողովակներ, de32(Pe)	գծմ	2.0	
9	Պոլիէթիլենե խողովակներ, de20(Pe)	գծմ	77.0	
10	Պոլիէթիլենե փական, D=25մմ	հատ	1	
11	Պոլիէթիլենե փական, D=15մմ	հատ	7	
12	Սկավառակային ֆիլտր, D=25մմ	հատ	1	
13	Պոլիէթիլենե խողովակների միացում խամութային անցումով, de63xDN15	հատ	6	
14	Պոլիէթիլենե կցամաս, de20xDN15	հատ	6	
15	Պոլիէթիլենե եռաբաշխիչ de63xde32(Pe)	հատ	1	
16	Պոլիէթիլենե եռաբաշխիչ de63xde20(Pe)	հատ	1	
17	Պոլիէթիլենե խցափակիչ de63(Pe)	հատ	2	
18	Պոլիէթիլենե խցափակիչ de20(Pe)	հատ	6	
19	Պոլիէթիլենե անկյունակ de32(Pe)	հատ	1	
20	Պոլիէթիլենե անկյունակ de20(Pe)	հատ	2	
21	Ամրակ (штуцер), D=25մմ	հատ	1	
22	Ամրակ (штуцер), D=15մմ	հատ	1	
23	Կաթոցիկներ	հատ	60	
24	էլեկտրական սրսկիչ, մարտկոցով, 20 լ տարողության	հատ	1	
25	Փոսորակի մշակում III կարգի գրունտներում ձեռքով և հարթեցում տեղում	մ^3	0.82	
26	Հիմքերի իրականացում B15 դասի բետոնով	մ^3	0.82	
27	Մետաղական կոնստրուկցիաներ	կգ	90.0	
28	Մետաղական կոնստրուկցիաների երկշերտ յուղաներկում	մ^2	4.0	
29	Համակարգի փորձարկում	գծմ	93.0	

ՋՐԱԳԾԻ ԱՇԽԱՏԱՆՔՆԵՐԻ ԾԱՎԱԼՆԵՐ

N	Անվանում	Չափման միավոր	Քանակը	Ծանոթություն
1	2	3	4	5
1	Խրամուղու մշակում IV կարգի գրունտներում ձեռքով, կողալիցքով	մ^3	21.50	
2	Ավազի նախապատրաստական շերտի իրականացում	մ^3	1.50	
3	Ավազի պաշտպանիչ շերտի իրականացում	մ^3	4.0	
4	Խրամուղու ետլիցք, կողալիցքի մշակված գրունտներից, տոփանումով	մ^3	16.0	
5	Ավելցուկային գրունտի հարթեցում տեղում	մ^3	5.50	
6	Պոլիէթիլենե խողովակներ, de32(Pe)	գծմ	23.0	
7	Պոլիէթիլենե խողովակներ, de20(Pe)	գծմ	2.0	
8	Պոլիէթիլենե փական, D=25մմ	հատ	1	
9	Պոլիէթիլենե փական, D=15մմ	հատ	1	
10	Միացում գոյություն ունեցող ջրագծին	տեղ	1	
11	Պոլիէթիլենե եռաբաշխիչ de32xde20(Pe)	հատ	1	
12	Պոլիէթիլենե անկյունակ de32(Pe)	հատ	2	
13	Պոլիէթիլենե անկյունակ de20(Pe)	հատ	1	
14	Ամրակ (штуцер), D=25մմ	հատ	1	
15	Ամրակ (штуцер), D=15մմ	հատ	1	
16	Համակարգի փորձարկում	գծմ	25.0	

Պատվիրատու՝ Իջևանի համայնքապետարան Ծածկագիր՝ ՀՀ ՏՄԻՀ-ԳՀԾՁԲ-25/29			Տնամերձ հողամասերում այգեհիմնման և ոռոգման արդիական համակարգերի ներդրման ծրագրի ծախսերի գնահատման և նախագծման ծառայություններ			2025
Գիպ	Ա. Միքայելյան		Կիրանց: Ոռոգման համակարգ	Փուլ	Թերթ	Թերթեր
Նախագծեց	Ա. Մարտիրոսյան			ԱՆ	8	17
			Շահառու՝ Թամրազյան Խանում, կադաստրային ծածկագիր՝ 11-039-0007-0001, աշխատանքների ծավալներ	«ՄԱԼԿ» ՍՊԸ		

ԻՆՔՆԱՀՈՍ ՈՌՈԳՄԱՆ ՀԱՄԱԿԱՐԳԻ ԱՇԽԱՏԱՆՔՆԵՐԻ ՇԱՎԱԼՆԵՐ

N	Անվանում	Չափման միավոր	Քանակը	Ծանոթություն
1	2	3	4	5
1	Հողատարածքի հարթեցում, աղբի, փայտանյութերի, կոճղերի և 15սմ-ից մեծ քարերի հեռացում	մ^2	400.0	
2	Հողամասի տեղաձևում ըստ տնկանյութի քանակի և տնկման սխեմայի	տեղ	61	
3	Ծառատունկ (նուռ)	հատ	61	
4	Հողախոռնուրդի պատրաստում (1 բաժին պարարտանյութ, 1 բաժին շլաք, 1 բաժին բուսահող)	մ^3	6.10	
5	Պոլիէթիլենե բաք, V=2000լ	հատ	1	
6	Պոլիէթիլենե բաք պարարտանյութի համար, V=100լ	հատ	1	
7	Պոլիէթիլենե խողովակներ, de63(Pe)	գծմ	20.0	
8	Պոլիէթիլենե խողովակներ, de32(Pe)	գծմ	2.0	
9	Պոլիէթիլենե խողովակներ, de20(Pe)	գծմ	150.0	
10	Պոլիէթիլենե փական, D=25մմ	հատ	1	
11	Պոլիէթիլենե փական, D=15մմ	հատ	9	
12	Սկավառակային ֆիլտր, D=25մմ	հատ	1	
13	Պոլիէթիլենե խողովակների միացում խամութային անցումով, de63xDN15	հատ	8	
14	Պոլիէթիլենե կցամաս, de20xDN15	հատ	8	
15	Պոլիէթիլենե եռաբաշխիչ de63xde32(Pe)	հատ	1	
16	Պոլիէթիլենե եռաբաշխիչ de63xde20(Pe)	հատ	1	
17	Պոլիէթիլենե խցափակիչ de63(Pe)	հատ	2	
18	Պոլիէթիլենե խցափակիչ de20(Pe)	հատ	8	
19	Պոլիէթիլենե անկյունակ de32(Pe)	հատ	1	
20	Պոլիէթիլենե անկյունակ de20(Pe)	հատ	2	
21	Ամրակ (штуцер), D=25մմ	հատ	1	
22	Ամրակ (штуцер), D=15մմ	հատ	1	
23	Կաթոցիկներ	հատ	122	
24	Էլեկտրական սրսկիչ, մարտկոցով, 20 լ տարողության	հատ	1	
25	Փոսորակի մշակում III կարգի գրունտներում ձեռքով և հարթեցում տեղում	մ^3	0.82	
26	Հիմքերի իրականացում B15 դասի բետոնով	մ^3	0.82	
27	Մետաղական կոնստրուկցիաներ	կգ	90.0	
28	Մետաղական կոնստրուկցիաների երկշերտ յուղաներկում	մ^2	4.0	
29	Համակարգի փորձարկում	գծմ	172.0	

ՋՐԱԳԾԻ ԱՇԽԱՏԱՆՔՆԵՐԻ ՇԱՎԱԼՆԵՐ

N	Անվանում	Չափման միավոր	Քանակը	Ծանոթություն
1	2	3	4	5
1	Խրամուղու մշակում IV կարգի գրունտներում ձեռքով, կողալիցքով	մ^3	4.50	
2	Ավազի նախապատրաստական շերտի իրականացում	մ^3	0.50	
3	Ավազի պաշտպանիչ շերտի իրականացում	մ^3	1.0	
4	Խրամուղու ետլիցք, կողալիցքի մշակված գրունտներից, տոփանումով	մ^3	3.0	
5	Ավելցուկային գրունտի հարթեցում տեղում	մ^3	1.50	
6	Պոլիէթիլենե խողովակներ, de32(Pe)	գծմ	7.0	
7	Պոլիէթիլենե խողովակներ, de20(Pe)	գծմ	2.0	
8	Պոլիէթիլենե փական, D=25մմ	հատ	1	
9	Պոլիէթիլենե փական, D=15մմ	հատ	1	
10	Միացում գոյություն ունեցող ջրագծին	տեղ	1	
11	Պոլիէթիլենե եռաբաշխիչ de32xde20(Pe)	հատ	1	
12	Պոլիէթիլենե անկյունակ de32(Pe)	հատ	2	
13	Պոլիէթիլենե անկյունակ de20(Pe)	հատ	1	
14	Ամրակ (штуцер), D=25մմ	հատ	1	
15	Ամրակ (штуцер), D=15մմ	հատ	1	
16	Համակարգի փորձարկում	գծմ	9.0	

Պատվիրատու՝ Իջևանի համայնքապետարան Ծածկագիր՝ ՀՀ ՏՄԻՀ-ԳՀԾՁԲ-25/29			Տնամերձ հողամասերում այգեհիմնման և ոռոգման արդիական համակարգերի ներդրման ծրագրի ծախսերի գնահատման և նախագծման ծառայություններ			2025
Գիպ	Ա. Միքայելյան		Կիրանց: Ոռոգման համակարգ	Փուլ	Թերթ	Թերթեր
Նախագծեց	Ա. Մարտիրոսյան			ԱՆ	9	17
			Շահառու՝ Վարդանյան Անահիտ, կադաստրային ծածկագիր՝ 11-039-0022-0001, աշխատանքների ծավալներ	«ՄԱԼԿ» ՍՊԸ		

ԻՆՔՆԱՀՈՍ ՈՌՈԳՄԱՆ ՀԱՄԱԿԱՐԳԻ ԱՇԽԱՏԱՆՔՆԵՐԻ ԾԱՎԱԼՆԵՐ

N	Անվանում	Չափման միավոր	Քանակը	Ծանոթություն
1	2	3	4	5
1	Հողատարածքի հարթեցում, աղբի, փայտանյութերի, կոճղերի և 15սմ-ից մեծ քարերի հեռացում	մ^2	300.0	
2	Հողամասի տեղաձևում ըստ տնկանյութի քանակի և տնկման սխեմայի	տեղ	49	
3	Ծառատունկ (նուռ)	հատ	49	
4	Հողախոռնուրդի պատրաստում (1 բաժին պարարտանյութ, 1 բաժին շլաք, 1 բաժին բուսահող)	մ^3	4.90	
5	Պոլիէթիլենե բաք, V=2000լ	հատ	1	
6	Պոլիէթիլենե բաք պարարտանյութի համար, V=100լ	հատ	1	
7	Պոլիէթիլենե խողովակներ, de63(Pe)	գծմ	16.0	
8	Պոլիէթիլենե խողովակներ, de32(Pe)	գծմ	2.0	
9	Պոլիէթիլենե խողովակներ, de20(Pe)	գծմ	126.0	
10	Պոլիէթիլենե փական, D=25մմ	հատ	1	
11	Պոլիէթիլենե փական, D=15մմ	հատ	8	
12	Սկավառակային ֆիլտր, D=25մմ	հատ	1	
13	Պոլիէթիլենե խողովակների միացում խամութային անցումով, de63xDN15	հատ	7	
14	Պոլիէթիլենե կցամաս, de20xDN15	հատ	7	
15	Պոլիէթիլենե եռաբաշխիչ de63xde32(Pe)	հատ	1	
16	Պոլիէթիլենե եռաբաշխիչ de63xde20(Pe)	հատ	1	
17	Պոլիէթիլենե խցափակիչ de63(Pe)	հատ	2	
18	Պոլիէթիլենե խցափակիչ de20(Pe)	հատ	7	
19	Պոլիէթիլենե անկյունակ de32(Pe)	հատ	1	
20	Պոլիէթիլենե անկյունակ de20(Pe)	հատ	2	
21	Ամրակ (штуцер), D=25մմ	հատ	1	
22	Ամրակ (штуцер), D=15մմ	հատ	1	
23	Կաթոցիկներ	հատ	98	
24	էլեկտրական սրսկիչ, մարտկոցով, 20 լ տարողության	հատ	1	
25	Փոսորակի մշակում III կարգի գրունտներում ձեռքով և հարթեցում տեղում	մ^3	0.82	
26	Հիմքերի իրականացում B15 դասի բետոնով	մ^3	0.82	
27	Մետաղական կոնստրուկցիաներ	կգ	90.0	
28	Մետաղական կոնստրուկցիաների երկշերտ յուղաներկում	մ^2	4.0	
29	Համակարգի փորձարկում	գծմ	144.0	

ՋՐԱԳԾԻ ԱՇԽԱՏԱՆՔՆԵՐԻ ԾԱՎԱԼՆԵՐ

N	Անվանում	Չափման միավոր	Քանակը	Ծանոթություն
1	2	3	4	5
1	Խրամուղու մշակում IV կարգի գրունտներում ձեռքով, կողալիցքով	մ^3	38.0	
2	Ավազի նախապատրաստական շերտի իրականացում	մ^3	2.50	
3	Ավազի պաշտպանիչ շերտի իրականացում	մ^3	6.50	
4	Խրամուղու ետլիցք, կողալիցքի մշակված գրունտներից, տոփանումով	մ^3	29.0	
5	Ավելցուկային գրունտի հարթեցում տեղում	մ^3	9.0	
6	Պոլիէթիլենե խողովակներ, de32(Pe)	գծմ	38.0	
7	Պոլիէթիլենե խողովակներ, de20(Pe)	գծմ	2.0	
8	Պոլիէթիլենե փական, D=25մմ	հատ	1	
9	Պոլիէթիլենե փական, D=15մմ	հատ	1	
10	Միացում գոյություն ունեցող ջրագծին	տեղ	1	
11	Պոլիէթիլենե եռաբաշխիչ de32xde20(Pe)	հատ	1	
12	Պոլիէթիլենե անկյունակ de32(Pe)	հատ	2	
13	Պոլիէթիլենե անկյունակ de20(Pe)	հատ	1	
14	Ամրակ (штуцер), D=25մմ	հատ	1	
15	Ամրակ (штуцер), D=15մմ	հատ	1	
16	Համակարգի փորձարկում	գծմ	40.0	

Պատվիրատու՝ Իջևանի համայնքապետարան Ծածկագիր՝ ՀՀ ՏՄԻՀ-ԳՀԾՁԲ-25/29			Տնամերձ հողամասերում այգեհիմնման և ոռոգման արդիական համակարգերի ներդրման ծրագրի ծախսերի գնահատման և նախագծման ծառայություններ			2025
Գլխ	Ա. Միքայելյան		Կիրառեց: Ոռոգման համակարգ	Փուլ	Թերթ	Թերթեր
Նախագծեց	Ա. Մարտիրոսյան			ԱՆ	10	17
			Շահառու՝ Նազարյան Անդրանիկ, կադաստրային ծածկագիր՝ 11-039-0014-0002, աշխատանքների ծավալներ	«ՄԱԼԿ» ՍՊԸ		

ԻՆՔՆԱՀՈՍ ՈՌՈԳՄԱՆ ՀԱՄԱԿԱՐԳԻ ԱՇԽԱՏԱՆՔՆԵՐԻ ԾԱՎԱԼՆԵՐ

N	Անվանում	Չափման միավոր	Քանակը	Ծանոթություն
1	2	3	4	5
1	Հողատարածքի հարթեցում, աղբի, փայտանյութերի, կոճղերի և 15սմ-ից մեծ քարերի հեռացում	մ^2	500.0	
2	Հողամասի տեղածևում ըստ տնկանյութի քանակի և տնկման սխեմայի	տեղ	78	
3	Ծառատունկ (նուռ)	հատ	78	
4	Հողախոռնուրդի պատրաստում (1 բաժին պարարտանյութ, 1 բաժին շլաք, 1 բաժին բուսահող)	մ^3	7.80	
5	Պոլիէթիլենե բաք, V=2000լ	հատ	1	
6	Պոլիէթիլենե բաք պարարտանյութի համար, V=100լ	հատ	1	
7	Պոլիէթիլենե խողովակներ, de63(Pe)	գծմ	14.0	
8	Պոլիէթիլենե խողովակներ, de32(Pe)	գծմ	2.0	
9	Պոլիէթիլենե խողովակներ, de20(Pe)	գծմ	194.0	
10	Պոլիէթիլենե փական, D=25մմ	հատ	1	
11	Պոլիէթիլենե փական, D=15մմ	հատ	7	
12	Սկավառակային ֆիլտր, D=25մմ	հատ	1	
13	Պոլիէթիլենե խողովակների միացում խամութային անցումով, de63xDN15	հատ	6	
14	Պոլիէթիլենե կցամաս, de20xDN15	հատ	6	
15	Պոլիէթիլենե եռաբաշխիչ de63xde32(Pe)	հատ	1	
16	Պոլիէթիլենե եռաբաշխիչ de63xde20(Pe)	հատ	1	
17	Պոլիէթիլենե խցափակիչ de63(Pe)	հատ	2	
18	Պոլիէթիլենե խցափակիչ de20(Pe)	հատ	6	
19	Պոլիէթիլենե անկյունակ de32(Pe)	հատ	1	
20	Պոլիէթիլենե անկյունակ de20(Pe)	հատ	2	
21	Ամրակ (ատյաբ), D=25մմ	հատ	1	
22	Ամրակ (ատյաբ), D=15մմ	հատ	1	
23	Կաթոցիկներ	հատ	156	
24	էլեկտրական սրսկիչ, մարտկոցով, 20 լ տարողության	հատ	1	
25	Փոսորակի մշակում III կարգի գրունտներում ձեռքով և հարթեցում տեղում	մ^3	0.82	
26	Հիմքերի իրականացում B15 դասի բետոնով	մ^3	0.82	
27	Մետաղական կոնստրուկցիաներ	կգ	90.0	
28	Մետաղական կոնստրուկցիաների երկշերտ յուղաներկում	մ^2	4.0	
29	Համակարգի փորձարկում	գծմ	210.0	

ՋՐԱԳԾԻ ԱՇԽԱՏԱՆՔՆԵՐԻ ԾԱՎԱԼՆԵՐ

N	Անվանում	Չափման միավոր	Քանակը	Ծանոթություն
1	2	3	4	5
1	Խրամուղու մշակում IV կարգի գրունտներում ձեռքով, կողալիցքով	մ^3	14.0	
2	Ավազի նախապատրաստական շերտի իրականացում	մ^3	1.0	
3	Ավազի պաշտպանիչ շերտի իրականացում	մ^3	2.50	
4	Խրամուղու ետլիցք, կողալիցքի մշակված գրունտներից, տոփանումով	մ^3	10.50	
5	Ավելցուկային գրունտի հարթեցում տեղում	մ^3	3.50	
6	Պոլիէթիլենե խողովակներ, de32(Pe)	գծմ	16.0	
7	Պոլիէթիլենե խողովակներ, de20(Pe)	գծմ	2.0	
8	Պոլիէթիլենե փական, D=25մմ	հատ	1	
9	Պոլիէթիլենե փական, D=15մմ	հատ	1	
10	Միացում գոյություն ունեցող ջրագծին	տեղ	1	
11	Պոլիէթիլենե եռաբաշխիչ de32xde20(Pe)	հատ	1	
12	Պոլիէթիլենե անկյունակ de32(Pe)	հատ	2	
13	Պոլիէթիլենե անկյունակ de20(Pe)	հատ	1	
14	Ամրակ (ատյաբ), D=25մմ	հատ	1	
15	Ամրակ (ատյաբ), D=15մմ	հատ	1	
16	Համակարգի փորձարկում	գծմ	18.0	

Պատվիրատու՝ Իջևանի համայնքապետարան Ծածկագիր՝ ՀՀ ՏՄԻՀ-ԳՀԾՁԲ-25/29			Տնամերձ հողամասերում այգեհիմնման և ոռոգման արդիական համակարգերի ներդրման ծրագրի ծախսերի գնահատման և նախագծման ծառայություններ			2025
Գիպ	Ա. Միքայելյան		Կիրառնց: Ոռոգման համակարգ	Փուլ	Թերթ	Թերթեր
Նախագծեց	Ա. Մարտիրոսյան			ԱՆ	11	17
			Շահառու՝ Աղասարյան Աղասի, կադաստրային ծածկագիր՝ 11-039-0022-0015, աշխատանքների ծավալներ	«ՄԱԼԿ» ՍՊԸ		

ԻՆՔՆԱՀՈՍ ՈՌՈԳՄԱՆ ՀԱՄԱԿԱՐԳԻ ԱՇԽԱՏԱՆՔՆԵՐԻ ԾԱՎԱԼՆԵՐ

N	Անվանում	Չափման միավոր	Քանակը	Ծանոթություն
1	2	3	4	5
1	Հողատարածքի հարթեցում, աղբի, փայտանյութերի, կոճղերի և 15սմ-ից մեծ քարերի հեռացում	մ^2	800.0	
2	Հողամասի տեղաձևում ըստ տնկանյութի քանակի և տնկման սխեմայի	տեղ	124	
3	Ծառատունկ (նուռ)	հատ	124	
4	Հողախոռնուրդի պատրաստում (1 բաժին պարարտանյութ, 1 բաժին շլաք, 1 բաժին բուսահող)	մ^3	12.40	
5	Պոլիէթիլենե բաք, V=2000լ	հատ	1	
6	Պոլիէթիլենե բաք պարարտանյութի համար, V=100լ	հատ	1	
7	Պոլիէթիլենե խողովակներ, de63(Pe)	գծմ	20.0	
8	Պոլիէթիլենե խողովակներ, de32(Pe)	գծմ	2.0	
9	Պոլիէթիլենե խողովակներ, de20(Pe)	գծմ	350.0	
10	Պոլիէթիլենե փական, D=25մմ	հատ	1	
11	Պոլիէթիլենե փական, D=15մմ	հատ	10	
12	Սկավառակային ֆիլտր, D=25մմ	հատ	1	
13	Պոլիէթիլենե խողովակների միացում խամութային անցումով, de63xDN15	հատ	9	
14	Պոլիէթիլենե կցամաս, de20xDN15	հատ	9	
15	Պոլիէթիլենե եռաբաշխիչ de63xde32(Pe)	հատ	1	
16	Պոլիէթիլենե եռաբաշխիչ de63xde20(Pe)	հատ	1	
17	Պոլիէթիլենե խցափակիչ de63(Pe)	հատ	2	
18	Պոլիէթիլենե խցափակիչ de20(Pe)	հատ	9	
19	Պոլիէթիլենե անկյունակ de32(Pe)	հատ	1	
20	Պոլիէթիլենե անկյունակ de20(Pe)	հատ	2	
21	Ամրակ (штуцер), D=25մմ	հատ	1	
22	Ամրակ (штуцер), D=15մմ	հատ	1	
23	Կաթոցիկներ	հատ	248	
24	էլեկտրական սրսկիչ, մարտկոցով, 20 լ տարողության	հատ	1	
25	Փոսորակի մշակում III կարգի գրունտներում ձեռքով և հարթեցում տեղում	մ^3	0.82	
26	Հիմքերի իրականացում B15 դասի բետոնով	մ^3	0.82	
27	Մետաղական կոնստրուկցիաներ	կգ	90.0	
28	Մետաղական կոնստրուկցիաների երկշերտ յուղաներկում	մ^2	4.0	
29	Համակարգի փորձարկում	գծմ	372.0	

ՋՐԱԳԾԻ ԱՇԽԱՏԱՆՔՆԵՐԻ ԾԱՎԱԼՆԵՐ

N	Անվանում	Չափման միավոր	Քանակը	Ծանոթություն
1	2	3	4	5
1	Խրամուղու մշակում IV կարգի գրունտներում ձեռքով, կողալիցքով	մ^3	97.0	
2	Ավազի նախապատրաստական շերտի իրականացում	մ^3	6.50	
3	Ավազի պաշտպանիչ շերտի իրականացում	մ^3	17.0	
4	Խրամուղու ետլիցք, կողալիցքի մշակված գրունտներից, տոփանումով	մ^3	73.50	
5	Ավելցուկային գրունտի հարթեցում տեղում	մ^3	23.50	
6	Պոլիէթիլենե խողովակներ, de32(Pe)	գծմ	93.0	
7	Պոլիէթիլենե խողովակներ, de20(Pe)	գծմ	2.0	
8	Պոլիէթիլենե փական, D=25մմ	հատ	1	
9	Պոլիէթիլենե փական, D=15մմ	հատ	1	
10	Միացում գոյություն ունեցող ջրագծին	տեղ	1	
11	Պոլիէթիլենե եռաբաշխիչ de32xde20(Pe)	հատ	1	
12	Պոլիէթիլենե անկյունակ de32(Pe)	հատ	2	
13	Պոլիէթիլենե անկյունակ de20(Pe)	հատ	1	
14	Ամրակ (штуцер), D=25մմ	հատ	1	
15	Ամրակ (штуцер), D=15մմ	հատ	1	
16	Համակարգի փորձարկում	գծմ	95.0	

Պատվիրատու՝ Իջևանի համայնքապետարան Ծածկագիր՝ ՀՀ ՏՄԻՀ-ԳՀԾՁԲ-25/29			Տնամերձ հողամասերում այգեհիմնման և ոռոգման արդիական համակարգերի ներդրման ծրագրի ծախսերի գնահատման և նախագծման ծառայություններ			2025
Գլխ	Ա. Միքայելյան		Կիրառեց: Ոռոգման համակարգ	Փուլ	Թերթ	Թերթեր
Նախագծեց	Ա. Մարտիրոսյան			ԱՆ	12	17
			Շահառու՝ Շահինյան Մանե, կադաստրային ծածկագիր՝ 11-039-0019-0035, աշխատանքների ծավալներ	«ՄԱԼԿ» ՍՊԸ		

ԻՆՔՆԱՀՈՍ ՈՌՈԳՄԱՆ ՀԱՄԱԿԱՐԳԻ ԱՇԽԱՏԱՆՔՆԵՐԻ ՇԱՎԱԼՆԵՐ

N	Անվանում	Չափման միավոր	Քանակը	Ծանոթություն
1	2	3	4	5
1	Հողատարածքի հարթեցում, աղբի, փայտանյութերի, կոճղերի և 15սմ-ից մեծ քարերի հեռացում	մ^2	700.0	
2	Հողամասի տեղաձևում ըստ տնկանյութի քանակի և տնկման սխեմայի	տեղ	109	
3	Ծառատունկ (հոն)	հատ	109	
4	Հողախոռնուրդի պատրաստում (1 բաժին պարարտանյութ, 1 բաժին շլաք, 1 բաժին բուսահող)	մ^3	10.90	
5	Պոլիէթիլենե բաք, V=2000լ	հատ	1	
6	Պոլիէթիլենե բաք պարարտանյութի համար, V=100լ	հատ	1	
7	Պոլիէթիլենե խողովակներ, de63(Pe)	գծմ	32.0	
8	Պոլիէթիլենե խողովակներ, de32(Pe)	գծմ	2.0	
9	Պոլիէթիլենե խողովակներ, de20(Pe)	գծմ	276.0	
10	Պոլիէթիլենե փական, D=25մմ	հատ	1	
11	Պոլիէթիլենե փական, D=15մմ	հատ	14	
12	Սկավառակային ֆիլտր, D=25մմ	հատ	1	
13	Պոլիէթիլենե խողովակների միացում խամութային անցումով, de63xDN15	հատ	13	
14	Պոլիէթիլենե կցամաս, de20xDN15	հատ	13	
15	Պոլիէթիլենե եռաբաշխիչ de63xde32(Pe)	հատ	1	
16	Պոլիէթիլենե եռաբաշխիչ de63xde20(Pe)	հատ	1	
17	Պոլիէթիլենե խցափակիչ de63(Pe)	հատ	2	
18	Պոլիէթիլենե խցափակիչ de20(Pe)	հատ	13	
19	Պոլիէթիլենե անկյունակ de32(Pe)	հատ	1	
20	Պոլիէթիլենե անկյունակ de20(Pe)	հատ	2	
21	Ամրակ (штуцер), D=25մմ	հատ	1	
22	Ամրակ (штуцер), D=15մմ	հատ	1	
23	Կաթոցիկներ	հատ	218	
24	Էլեկտրական սրսկիչ, մարտկոցով, 20 լ տարողության	հատ	1	
25	Փոսորակի մշակում III կարգի գրունտներում ձեռքով և հարթեցում տեղում	մ^3	0.82	
26	Հիմքերի իրականացում B15 դասի բետոնով	մ^3	0.82	
27	Մետաղական կոնստրուկցիաներ	կգ	90.0	
28	Մետաղական կոնստրուկցիաների երկշերտ յուղաներկում	մ^2	4.0	
29	Համակարգի փորձարկում	գծմ	310.0	

ՋՐԱԳԾԻ ԱՇԽԱՏԱՆՔՆԵՐԻ ՇԱՎԱԼՆԵՐ

N	Անվանում	Չափման միավոր	Քանակը	Ծանոթություն
1	2	3	4	5
1	Խրամուղու մշակում IV կարգի գրունտներում ձեռքով, կողալիցքով	մ^3	7.50	
2	Ավազի նախապատրաստական շերտի իրականացում	մ^3	0.50	
3	Ավազի պաշտպանիչ շերտի իրականացում	մ^3	1.50	
4	Խրամուղու ետլիցք, կողալիցքի մշակված գրունտներից, տոփանումով	մ^3	5.50	
5	Ավելցուկային գրունտի հարթեցում տեղում	մ^3	2.0	
6	Պոլիէթիլենե խողովակներ, de32(Pe)	գծմ	10.0	
7	Պոլիէթիլենե խողովակներ, de20(Pe)	գծմ	2.0	
8	Պոլիէթիլենե փական, D=25մմ	հատ	1	
9	Պոլիէթիլենե փական, D=15մմ	հատ	1	
10	Միացում գոյություն ունեցող ջրագծին	տեղ	1	
11	Պոլիէթիլենե եռաբաշխիչ de32xde20(Pe)	հատ	1	
12	Պոլիէթիլենե անկյունակ de32(Pe)	հատ	2	
13	Պոլիէթիլենե անկյունակ de20(Pe)	հատ	1	
14	Ամրակ (штуцер), D=25մմ	հատ	1	
15	Ամրակ (штуцер), D=15մմ	հատ	1	
16	Համակարգի փորձարկում	գծմ	12.0	

Պատվիրատու՝ Իջևանի համայնքապետարան Ծածկագիր՝ ՀՀ ՏՄԻՀ-ԳՀԾՁԲ-25/29			Տնամերձ հողամասերում այգեհիմնման և ոռոգման արդիական համակարգերի ներդրման ծրագրի ծախսերի գնահատման և նախագծման ծառայություններ			2025
Գիպ	Ա. Միքայելյան		Կիրանց: Ոռոգման համակարգ	Փուլ	Թերթ	Թերթեր
Նախագծեց	Ա. Մարտիրոսյան			ԱՆ	13	17
			Շահառու՝ Շահինյան Կորյուն, կադաստրային ծածկագիր՝ 11-039-0007-0004, աշխատանքների ծավալներ	«ՄԱԼԿ» ՍՊԸ		

ԻՆՔՆԱՀՈՍ ՈՌՈԳՄԱՆ ՀԱՄԱԿԱՐԳԻ ԱՇԽԱՏԱՆՔՆԵՐԻ ԾԱՎԱԼՆԵՐ

N	Անվանում	Չափման միավոր	Քանակը	Ծանոթություն
1	2	3	4	5
1	Հողատարածքի հարթեցում, աղբի, փայտանյութերի, կոճղերի և 15սմ-ից մեծ քարերի հեռացում	մ^2	700.0	
2	Հողամասի տեղաձևում ըստ տնկանյութի քանակի և տնկման սխեմայի	տեղ	104	
3	Ծառատունկ (հոն)	հատ	104	
4	Հողախոռնուրդի պատրաստում (1 բաժին պարարտանյութ, 1 բաժին շլաք, 1 բաժին բուսահող)	մ^3	10.40	
5	Պոլիէթիլենե բաք, V=2000լ	հատ	1	
6	Պոլիէթիլենե բաք պարարտանյութի համար, V=100լ	հատ	1	
7	Պոլիէթիլենե խողովակներ, de63(Pe)	գծմ	26.0	
8	Պոլիէթիլենե խողովակներ, de32(Pe)	գծմ	28.0	
9	Պոլիէթիլենե խողովակներ, de20(Pe)	գծմ	258.0	
10	Պոլիէթիլենե փական, D=25մմ	հատ	1	
11	Պոլիէթիլենե փական, D=15մմ	հատ	14	
12	Սկավառակային ֆիլտր, D=25մմ	հատ	1	
13	Պոլիէթիլենե խողովակների միացում խամութային անցումով, de63xDN15 / de32xDN15	հատ	9 / 4	
14	Պոլիէթիլենե կցամաս, de20xDN15	հատ	13	
15	Պոլիէթիլենե եռաբաշխիչ de63xde32(Pe)	հատ	2	
16	Պոլիէթիլենե եռաբաշխիչ de63xde20(Pe)	հատ	1	
17	Պոլիէթիլենե խցափակիչ de63(Pe) / de32(Pe)	հատ	2 / 1	
18	Պոլիէթիլենե խցափակիչ de20(Pe)	հատ	13	
19	Պոլիէթիլենե անկյունակ de32(Pe)	հատ	2	
20	Պոլիէթիլենե անկյունակ de20(Pe)	հատ	2	
21	Ամրակ (штуцер), D=25մմ	հատ	1	
22	Ամրակ (штуцер), D=15մմ	հատ	1	
23	Կաթոցիկներ	հատ	208	
24	էլեկտրական սրսկիչ, մարտկոցով, 20 լ տարողության	հատ	1	
25	Փոսորակի մշակում III կարգի գրունտներում ձեռքով և հարթեցում տեղում	մ^3	0.82	
26	Հիմքերի իրականացում B15 դասի բետոնով	մ^3	0.82	
27	Մետաղական կոնստրուկցիաներ	կգ	90.0	
28	Մետաղական կոնստրուկցիաների երկշերտ յուղաներկում	մ^2	4.0	
29	Համակարգի փորձարկում	գծմ	312.0	

ՋՐԱԳԾԻ ԱՇԽԱՏԱՆՔՆԵՐԻ ԾԱՎԱԼՆԵՐ

N	Անվանում	Չափման միավոր	Քանակը	Ծանոթություն
1	2	3	4	5
1	Խրամուղու մշակում IV կարգի գրունտներում ձեռքով, կողալիցքով	մ^3	3.50	
2	Ավազի նախապատրաստական շերտի իրականացում	մ^3	0.50	
3	Ավազի պաշտպանիչ շերտի իրականացում	մ^3	0.50	
4	Խրամուղու ետլիցք, կողալիցքի մշակված գրունտներից, տոփանումով	մ^3	2.50	
5	Ավելցուկային գրունտի հարթեցում տեղում	մ^3	1.0	
6	Պոլիէթիլենե խողովակներ, de32(Pe)	գծմ	6.0	
7	Պոլիէթիլենե խողովակներ, de20(Pe)	գծմ	2.0	
8	Պոլիէթիլենե փական, D=25մմ	հատ	1	
9	Պոլիէթիլենե փական, D=15մմ	հատ	1	
10	Միացում գոյություն ունեցող ջրագծին	տեղ	1	
11	Պոլիէթիլենե եռաբաշխիչ de32xde20(Pe)	հատ	1	
12	Պոլիէթիլենե անկյունակ de32(Pe)	հատ	2	
13	Պոլիէթիլենե անկյունակ de20(Pe)	հատ	1	
14	Ամրակ (штуцер), D=25մմ	հատ	1	
15	Ամրակ (штуцер), D=15մմ	հատ	1	
16	Համակարգի փորձարկում	գծմ	8.0	

Պատվիրատու՝ Իջևանի համայնքապետարան Ծածկագիր՝ ՀՀ ՏՄԻՀ-ԳՀԾՁԲ-25/29			Տնամերձ հողամասերում այգեհիմնման և ոռոգման արդիական համակարգերի ներդրման ծրագրի ծախսերի գնահատման և նախագծման ծառայություններ			2025
Գլխ	Ա. Միքայելյան		Կիրառեց: Ոռոգման համակարգ	Փուլ	Թերթ	Թերթեր
Նախագծեց	Ա. Մարտիրոսյան			ԱՆ	14	17
			Շահառու՝ Սիմոնյան Մխիթար, կադաստրային ծածկագիր՝ 11-039-0007-0007, աշխատանքների ծավալներ	«ՄԱԼԿ» ՍՊԸ		

Հատակագիծ, Մ1:20

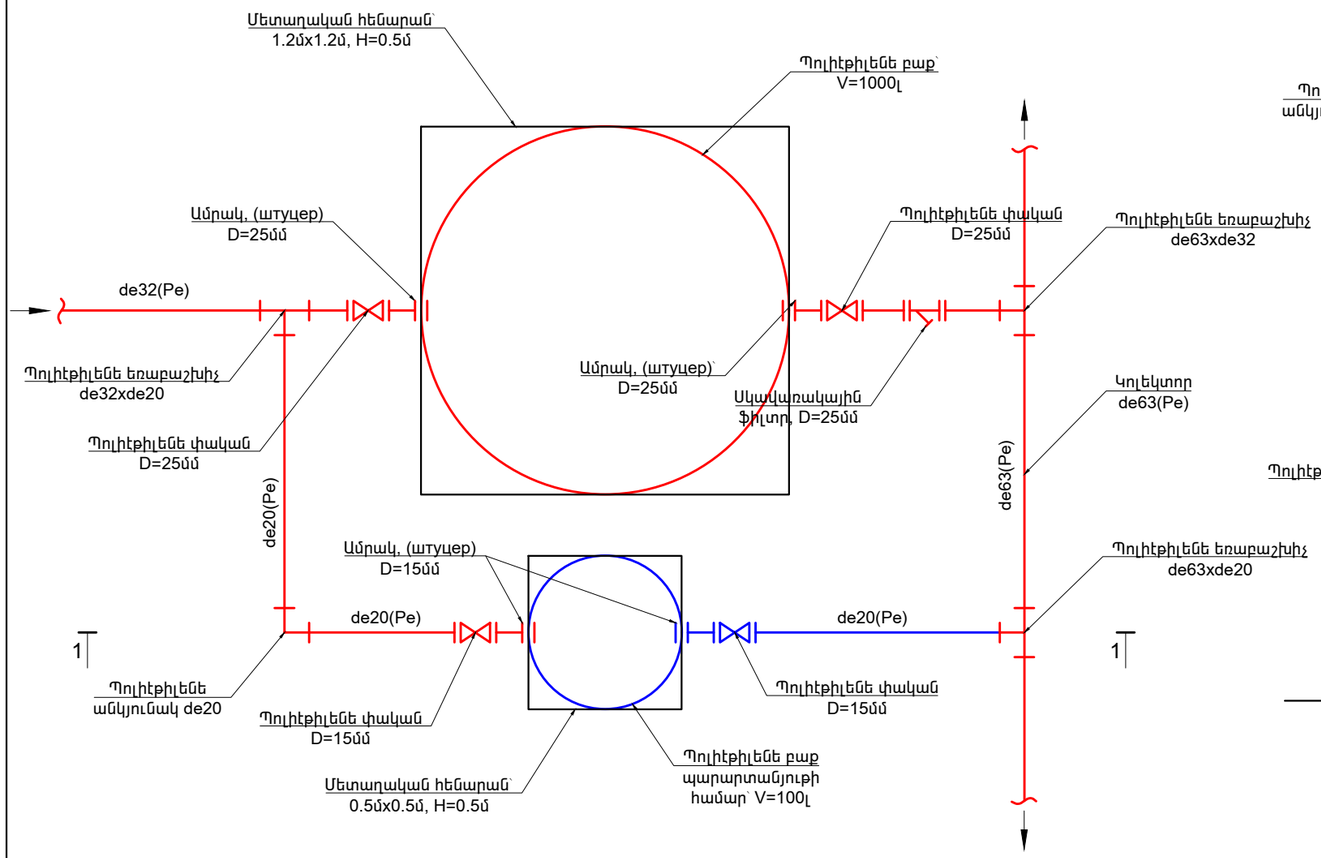

Կտրվածք 1 - 1, Մ1:20

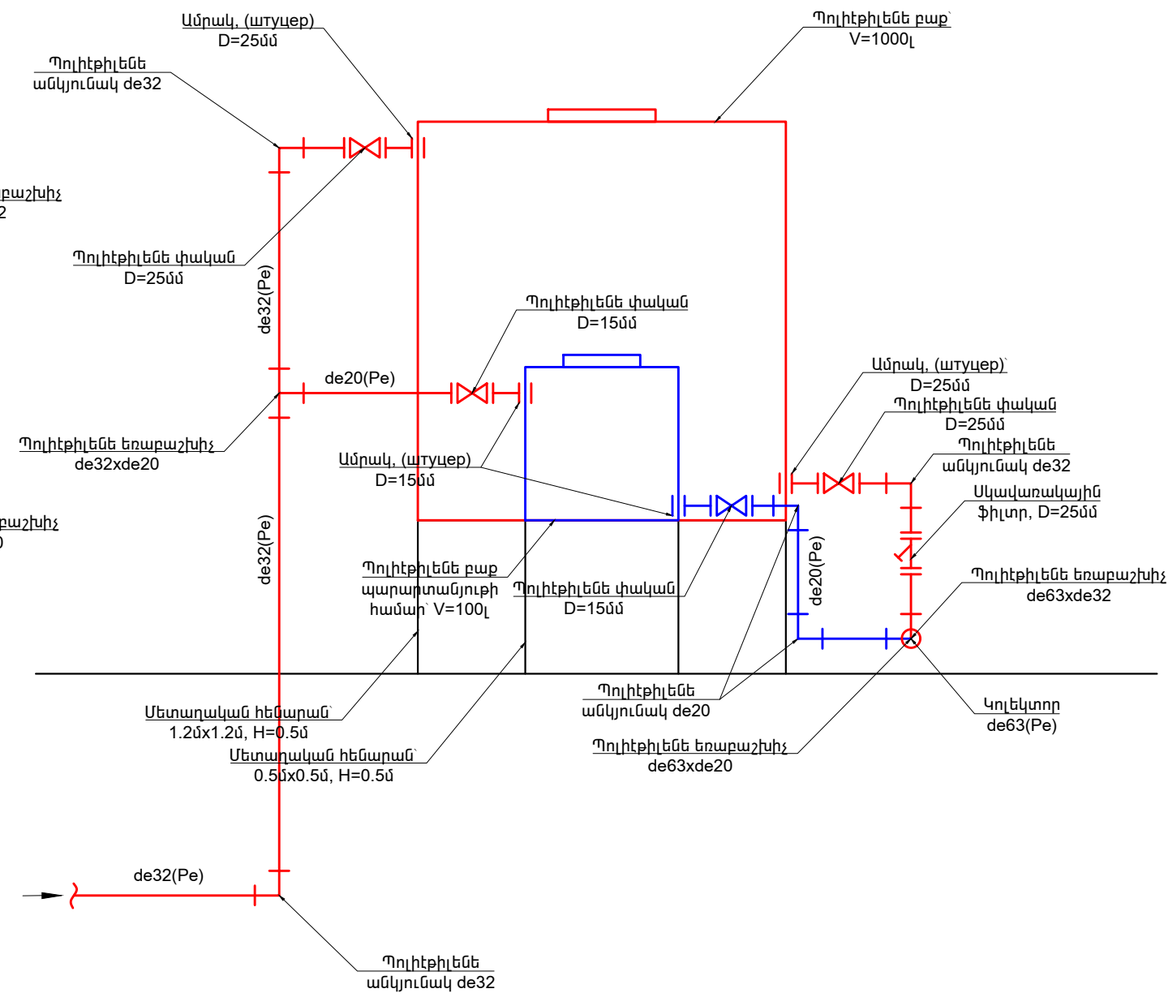

Պատվիրատու՝ Իջևանի համայնքապետարան Ծածկագիր՝ ՀՀ ՏՄԻՀ-ԳՀԾՁԲ-25/29			Տնամերձ հողամասերում այգեհիմնման և ոռոգման արդիական համակարգերի ներդրման ծրագրի ծախսերի գնահատման և նախագծման ծառայություններ			2025
Գիպ	Ա. Միքայելյան		Կիրանց: Ոռոգման համակարգ	Փուլ	Թերթ	Թերթեր
Նախագծեց	Ա. Մարտիրոսյան			ԱՆ	15	17
			1000 լ տարողությամբ ջրի բաքի և 100 լ տարողությամբ պարարտանյութի բաքի սխեմատիկ հատակագիծ, կտրվածք	«ՄԱԼԿ» ՍՊԸ		

Հատակագիծ, Մ1:20

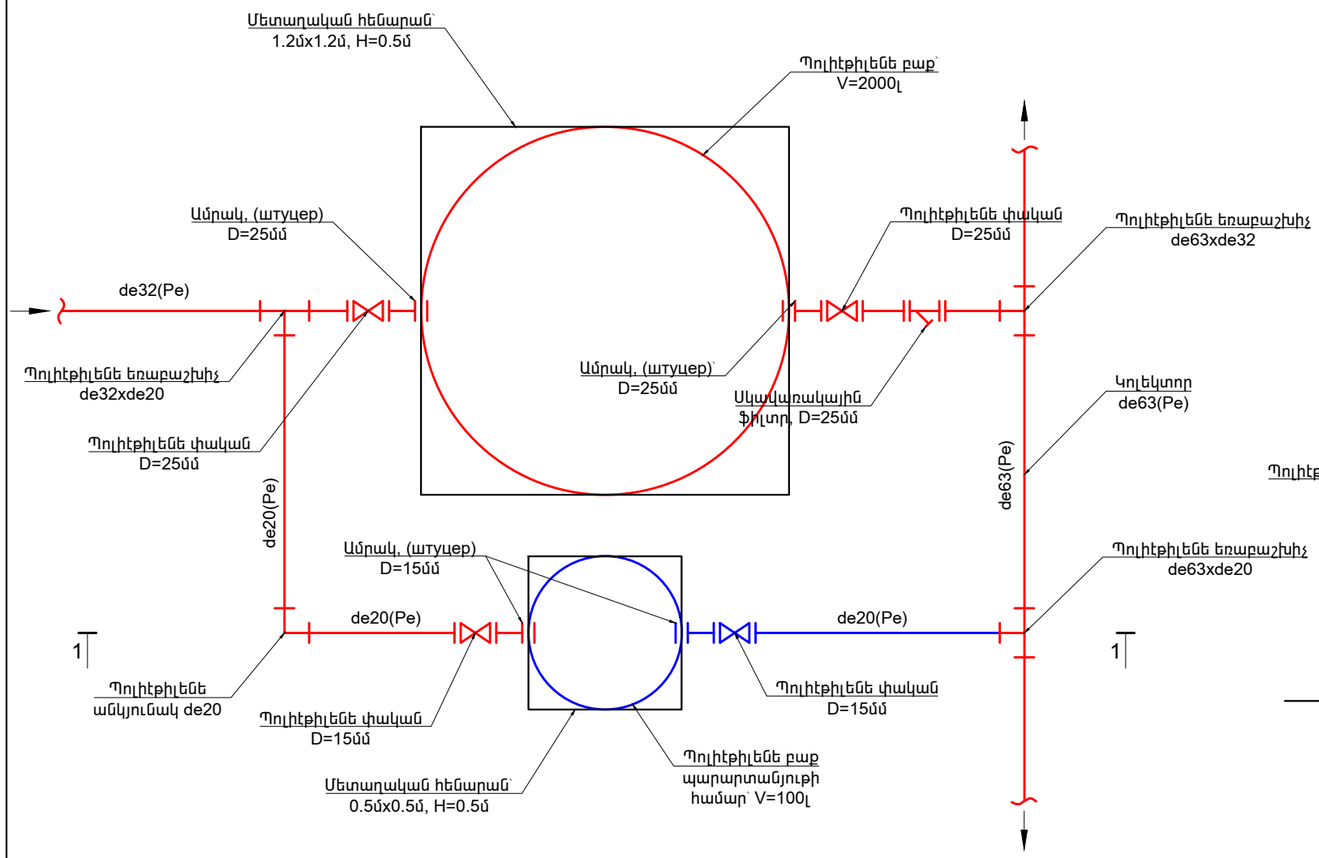

Կտրվածք 1 - 1, Մ1:20

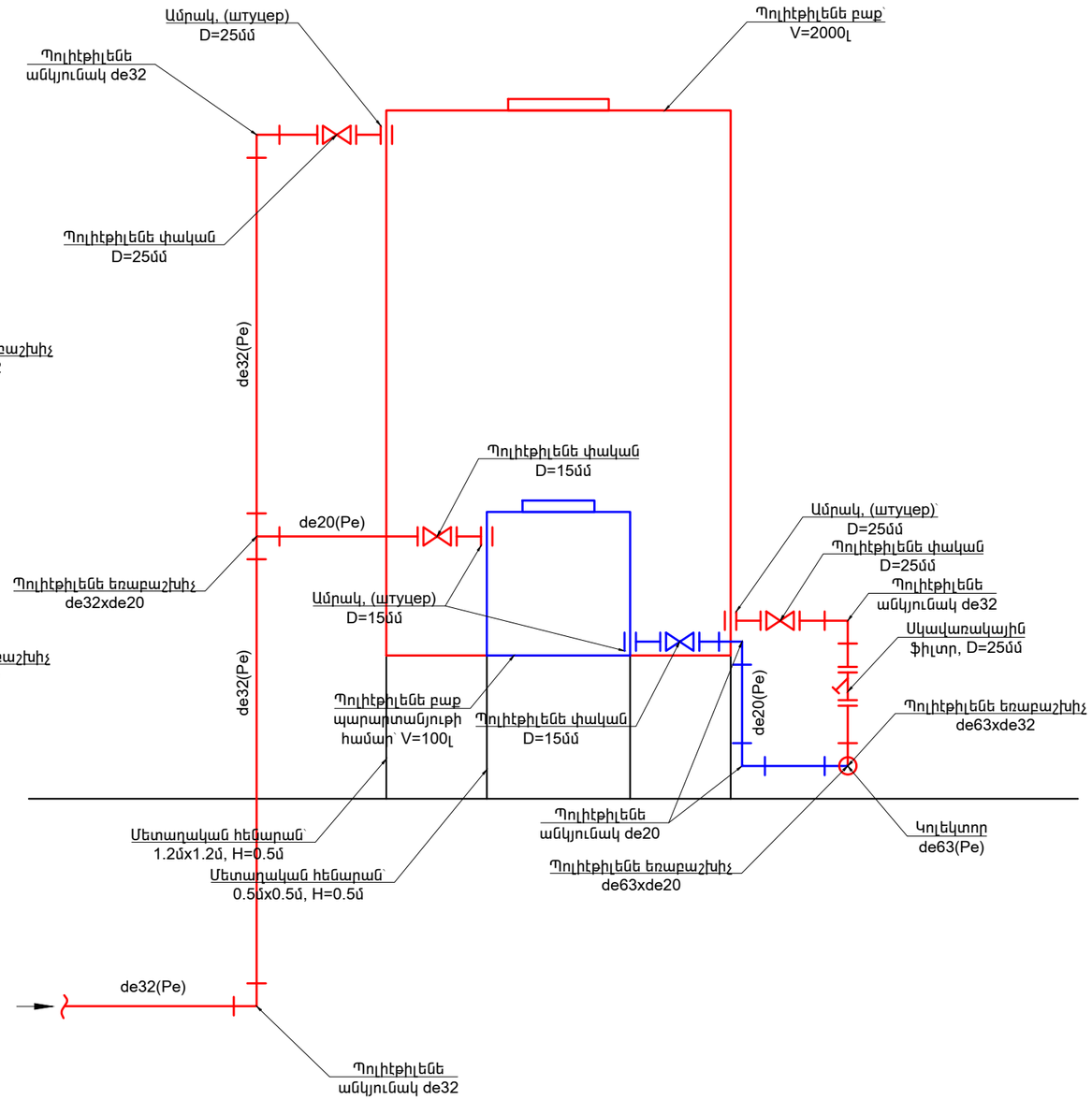

Պատվիրատու՝ Իջևանի համայնքապետարան Ծածկագիր՝ ՀՀ ՏՄԻՀ-ԳՀԾՁԲ-25/29			Տնամերձ հողամասերում այգեհիմնման և ոռոգման արդիական համակարգերի ներդրման ծրագրի ծախսերի գնահատման և նախագծման ծառայություններ			2025
Գիպ	Ա. Միքայելյան		Կիրանց: Ոռոգման համակարգ	Փուլ	Թերթ	Թերթեր
Նախագծեց	Ա. Մարտիրոսյան			ԱՆ	16	17
			2000 լ տարողությամբ ջրի բաքի և 100 լ տարողությամբ պարարտանյութի բաքի սխեմատիկ հատակագիծ, կտրվածք	«ՄԱԼԿ» ՍՊԸ		

Հատակագիծ, Մ1:20

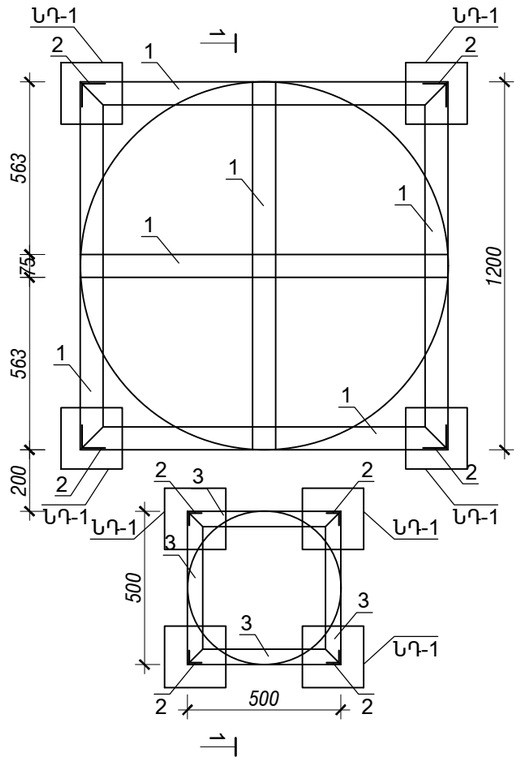

Մետաղական էլեմենտների մասնագիր

NN	Ծանոթություն	Քանակ, հատ	1 էլեմենտի քաշը, կգ	Ընդհանուր քաշը, կգ
1	L75x6 L = 1200	6	8.27	41.34
2	L75x6 L = 500	4	3.45	13.78
	ՆԵՐԴԻՐ ԴԵՏԱԼ ՆԴ-1	4	2.41	9.64
	Բետոն B15 դասի			0.50մ^3
3	L50x5 L = 500	8	1.89	15.08
	ՆԵՐԴԻՐ ԴԵՏԱԼ ՆԴ-1	4	2.41	9.64
	Բետոն B15 դասի			0.32մ^3

Կտրվածք 1 - 1, Մ1:20

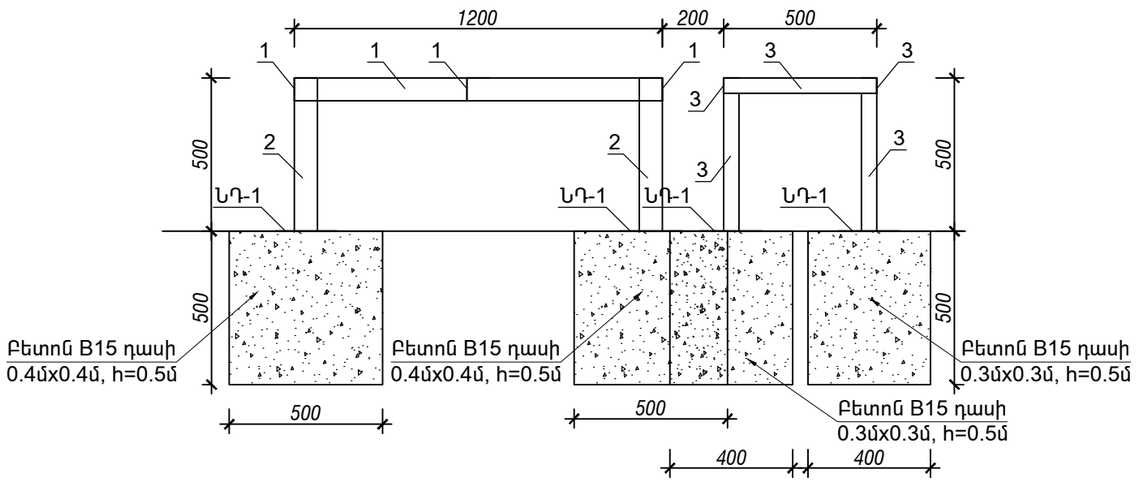

ՆԴ - 1

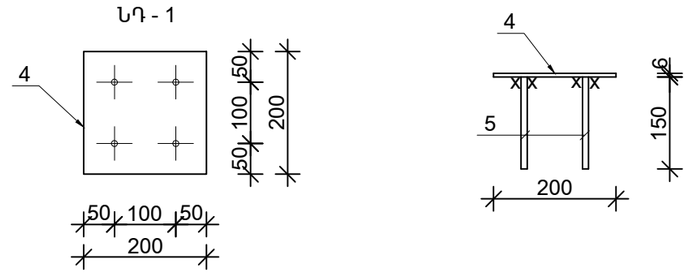

Պատվիրատու՝ Իջևանի համայնքապետարան Ծածկագիր՝ ՀՀ ՏՄԻՀ-ԳՀԾՁԲ-25/29			Տնամերձ հողամասերում այգեհիմնման և ոռոգման արդիական համակարգերի ներդրման ծրագրի ծախսերի գնահատման և նախագծման ծառայություններ			2025
Գիպ	Ա. Միքայելյան		Կիրանց: Ոռոգման համակարգ	Փուլ	Թերթ	Թերթեր
Նախագծեց	Ա. Մարտիրոսյան			ԱՆ	17	17
			Ջրի և պարարտանյութի բաքերի հենարաններ, մասնագիր	«ՄԱԼԿ» ՍՊԸ		